Forankra
Secures everything in transit™

Кранови вилици с ръчно регулиране и балансиране

Информация за продукта

Предназначени за повдигане на стандартни палети откъм дългата им страна.

Височината и ширината на вилиците подлежи на регулиране.

Ръчно уравновесяване на товара.

Материал: Гредата и вилиците са изработени от високоустойчива здрава структурна стомана.
Маркировка: Съгласно релевантният стандарт, CE - маркировка
Покритие: 2 варианта: 1. Покритие - боя, жълта; 2. Горещо поцинковани
Стандарт: EN 13155

Коефицент на безопасност: 3:1

Продуктов номер	WLL тон	Height mm mm	A мм	B мм	C мм	D мм	E мм	F мм	G мм	L мм	M мм	Тегло кг
NOH1500SK	1,5	1,6	1 000	1 000	300	1 000	1 600	450	1 000	30	90	140
NOH2000SK	2	1,8	1 000	1 000	300	1 200	1 800	450	1 000	35	100	160
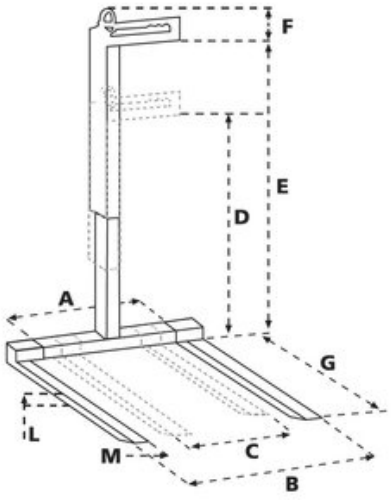
Чертеж